MASSBLATT

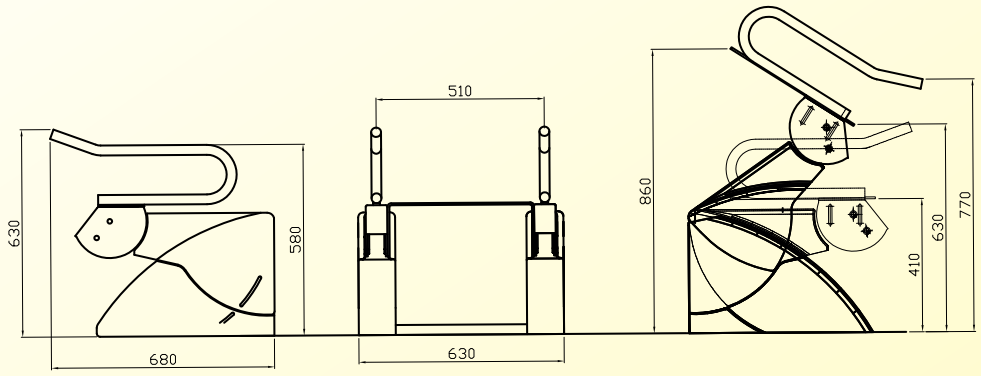

•Aufstehhilfe mit fixe Griffe

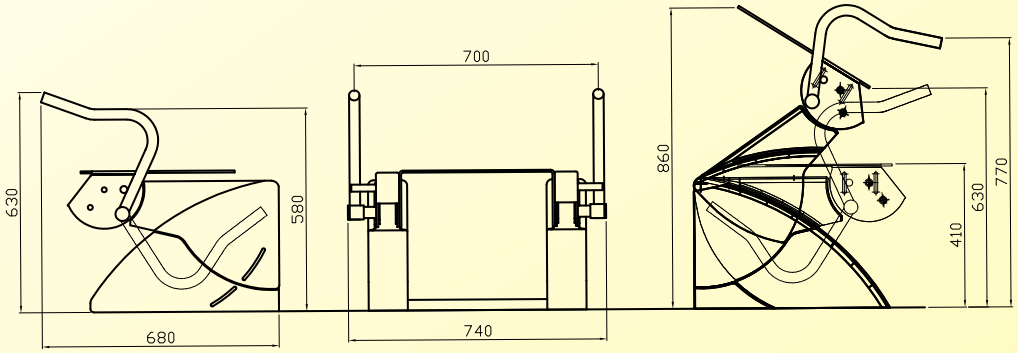

•Austehhilfe mit rabatable Griffe

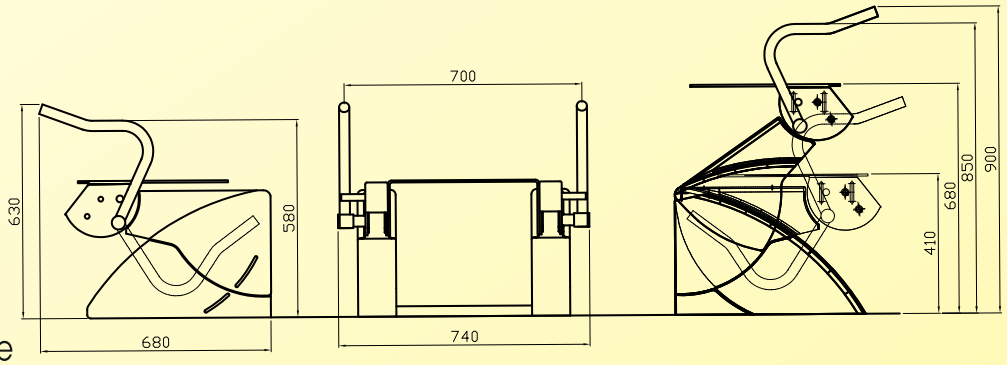

•Vertikal Heber mit rabatable Griffe

Aufstehhilfe mit Bidet

Bidet mit über 13 Funktionen für:

- Reinigung der Analregion
- spezielle Damendusche
- Sitzheizung
- Warmluftroknung
- variabille Wasserdruck und Temperatur
- Geruchsneutralisation
- und vieles mehr...

Technische Daten

Aufstehhilfe

Max.Höhe: 630-860 mm (vorne • hinten)

Neigung: bis 50°

Anschluss: 230V/50Hz, 16A

Farbe: Weiss / Schwartz

Antriebssteuerung: 24 VDC

Belastung: 150 kg

Vertikal Heber

Max.Höhe: 680 mm

Anschluss: 230V/50Hz, 16A

Farbe: Weiss / Schwartz

Antriebssteuerung: 24 VDC

Belastung: 150 kg

Extras

Fernsteuerung

Hochklappbare Griffe

Toilettenbrille

Dusch Bidet

Kontakt