Gebrauchsanweisung

Multifunktionaler Toilettenstuhl MTS

Wichtig:

Lesen sie diese Anleitung sorgfältig durch, bevor Sie MTS benutzen!

	Zeichenerklärung
	Lesen Sie vor der Benutzung die Benutzeranleitung sorgfältig durch
	Gleichstrom 24V DC
	Achtung

Im Gebrauch genommen am:

_____

Benutzer:

_____

Name:

_____

Adresse:

_____

Hergestellt von:
Santis Kft
Pipohegy utca 16
H-4034 Debrecen
T (0036) 535 325
F (0037) 535 327
www.santis.org
info@santis.org

Inhaltsverzeichnis

Beschreibung / Anwendungsbereich	3
Allgemeine Sicherheitshinweise	4
Bremsen	4
Bedienungsanleitung	5
Hochklappbare Fußstütze	5
Benutzung als Toilettenstuhl	6
Duschstuhl	6
Transferstuhl	6
Aufladen	7
Wartung	7
Transport und Lagerung	8
Technische Daten	8
Massen	9
Prüfprotokoll	10

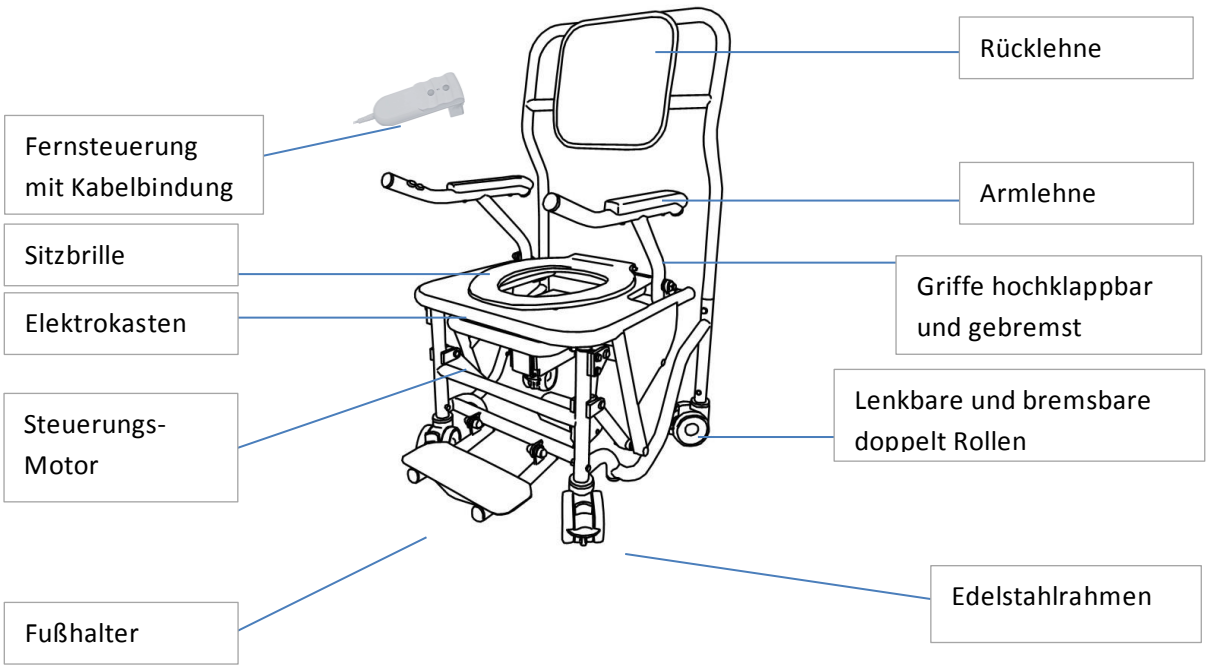

Packet Inhalt:

Anlage MTS, Batterie, Batterieladegerät, Fernsteuerung, Nachttopf, Sitz Plate schwarz mit Loch ,

hochklappbare Fuß Halter, Rücklehne

Beschreibung /Anwendungsbereich

Herzlichen Glückwunsch zu Ihrer Entscheidung für unseren Multifunktionalen Toilettenstuhl MTS.

Sie haben sich damit für ein Gerät entschieden, welches Ihnen im Alltag eine große Hilfe sein wird.

MTS ist ein Hilfsmittel im täglichen Bedarf und kann als Toiletten -Stuhl, als Transfer-Stuhl von A zum B, als Dusch-Stuhl oder als Nachtstuhl eingesetzt werden. Das Besondere dabei ist, für alle diese Funktionen kann das Aufstehen und Hinsetzen Funktion aktiviert werden.

MTS kann unter Verwendung einer Bettpfanne, eines Toiletteneimers oder in Kombination mit einer Service Modul auch als Nachstuhl verwendet werden.

Der Aufstehhilfefunktion darf nur bei gebremsten Rädern verwendet werden.

Insbesondere kommt MTS zu Hilfe für die Pflegekräfte oder pflegende Angehörige durch Entlastung bei Bewegung und Transfer von Pflegebedürftigen.

Dank elektrische stufenloser Hohen- und Neigungsverstellung, wird ein sicheres und gelenkschonendes Hinsetzen und Aufstehen bei jeder Einsatzart(Stuhl, Toilettenstuhl, Duschstuhl) garantiert.

Der Körper erhält dabei volle Unterstützung, ohne dass die vollen Muskelkraft der Beine in Anspruch genommen wird.

Santis Kft hat bei der Konstruktion und Fertigung des Gerätes hinsichtlich Funktionalität und Materialien sich an hohen Standard orientiert und gleichzeitig auf ein ansprechender Design geachtet.

In Zusammenarbeit mit Architekten, Therapeuten, Ärzten, Ingenieuren und der Mitwirkung Betroffener wurde die MTS auf Ihre Anforderungen und Bedürfnisse entwickelt und optimal abgestimmt.

Ein Höchstmaß an Funktionalität, Sicherheit und Praxistauglichkeit ist somit gewährleistet.

Alle Teile sind auf eine lange Lebensdauer ausgelegt, auf leichte und umweltschonende Pflege bei minimalem Wartungsaufwand.

HINWEIS
Die Aufstehhilfe Funktion ist nur für Patienten geeignet, die noch über eine gewisse Muskelspannung in den Beinen verfügen.

Die nachfolgenden Hinweise dienen Ihnen als Information und geben Empfehlungen bezüglich Anwendung, Pflege und Wartung.

Allgemeine Sicherheitshinweise

Bevor Sie MTS zum Einsatz bringen, muss geprüft werden, ob der Stuhl nicht mehr mit dem Ladegerät verbunden ist.

Während der aktivieren des Aufstehe und Hinsetzen dürfen die Füße nicht auf das Untergestell gestellt werden, um ein eventuelles Einklemmen zu vermeiden.

Bei einem Transfer ist darauf zu achten, dass die Bremsen des MTS immer festgestellt sind. Achten Sie beim Aktivieren der Aufstehfunktion darauf, dass keine Hindernisse im Weg sind.

Der Stuhl sollte immer nur in der untersten Position gefahren und manövriert werden.

Beim Fahren darf der Aufstehhilfefunktion nicht aktiviert werden.

Stellen Sie den Stuhl vor der Benutzung bei der Toilette auf die entsprechende Höhe ein.
Das Ladegerät oder das Kabel sind bei Beschädigung immer auszutauschen.
Bei Störungen nehmen Sie bitte mit ihren Händler Kontakt auf.

Zulässige Belastung der MTS im Sitzbereich (gilt für Hub-und Neigungsbewegungen) :1,5 kN (150 kg) dynamisch.

Der MTS dar nur von ausreichend angeleitetem Personal bedient werden, das zudem Erfahrung im Umgang und mit der Betreuung der Benutzer-Zielgruppe hat.

Der Aufstehhilfefunktion darf nur bei gebremsten Rädern verwendet werden.

Bremsen

• Die Bremse des MTS kann festgestellt werden, indem der vordere Teil des Betätigungshebels (1) am Rad mit dem Fuß nach unten gedrückt wird.
• Zum Lösen der Bremse des MTS muss der nach oben weisende Teil des Betätigungshebels (2) nach unten gedrückt werden.

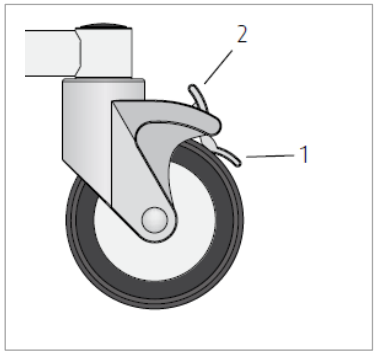

Bedienungsanleitung

Mittels in den Griff eingebauten Steuerungstasten, oder über der mitgelieferten Fernsteuerungstastatur kann MTS nach oben bzw. nach unten bewegt werden, je nach Bedarf um einen optimale aufstehe und Aufsitzposition einzustellen.

Hinsetzen/Aufstehen

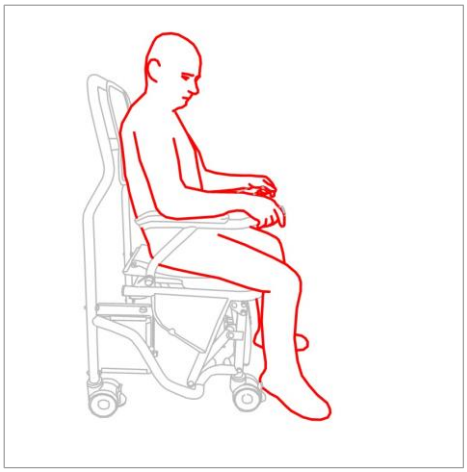

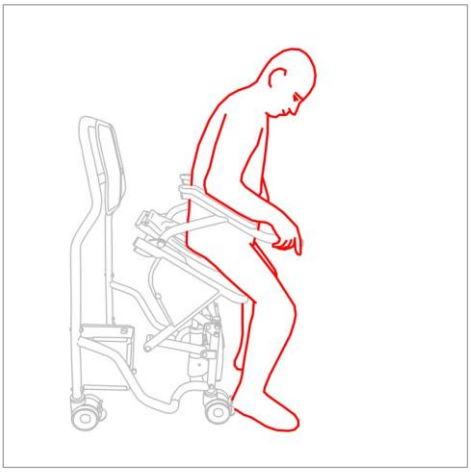

Bedienung -Funktionen:

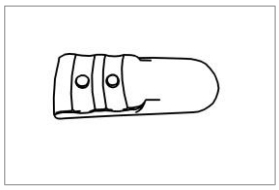

Fernsteuerungen

Das Gerät verfügt über eine Steuerung mittels Steuerungstastatur, die mit Spiralkabel an das Gerät gebunden ist.
Hubbewegung auf, Hubbewegung ab, Funktion läuft, solange die Taste gedrückt ist.

Hochklappbare Fußstütze

• Bevor der Patient mit der MTS bewegt wird, werden die Fußstütze aufgeklappt.
• Der Pfleger klappt die Fußstütze nach unten und Positioniert die Füße der Pflegenden.
• Bei benutzen des Aufstehhilfefunktion wird zuerst der Fußhalter nach oben geklappt.

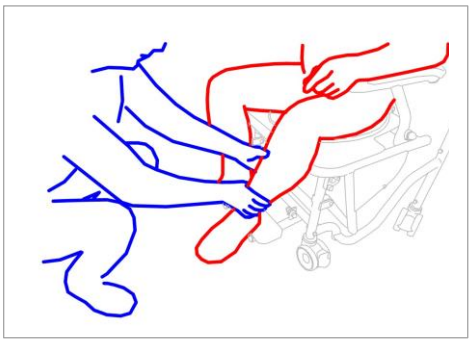

Benutzung als Toilettenstuhl

• Der MTS kann auch über die Toilette gefahren werden.
Nachdem sich der Benutzer hingesetzt hat, die Armlehnen unten geklappt sind und die Füße auf der Fußhalter positioniert sind können die Bremse der Räder gelockt werden und der MTS wird an die Toiletten bewegt.
Wenn notwendig die Aufstehfunktion der MTS leicht betätigen um die notwendige Höhe einzustellen und der MTS über die Toilette zu fahren.
• Der MTS kann jetzt rückwärts an die Toilette gefahren werden.
• Lassen Sie den MTS gegebenenfalls herunter, bis er sich in der gewünschten Position befindet.

Duschstuhl

• Der MTS kann zum Waschen der Pflegenden unter der Dusche gefahren werden.
• Vor der Beginn des Duschverfahren der Patienten die Räder sollen gebremst werden und die Füße auf der Fußhalter positioniert werden.
• **Die Aufstehhilfefunktion soll bei duschen ausgeschaltet werden um eventuelle nicht benachrichtigten Betätigung der Steuerungsknöpfe währen das Waschen zu vermeiden**

Transfer Stuhl

MTS kann als Mobiler Stuhl mit Aufstehhilfefunktion verwendet werden.
Mit dieser Funktion kann einen Transfer der Patienten in Home oder institutionellen Bereich, vom Bett oder von einem beliebigen Punkt in den Wohnraum zu einem anderen Punkt befördert werden.

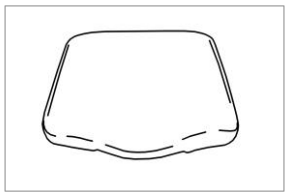

Dafür die Sitzplatte einfach auf die Sitzoberfläche einsetzen.
Die Sitzplatte ist aus hartem Schaum mit Kunstleder überbezogenes Material hergestellt und bietet den gleichen Komfort und gewährt die gleiche richtige Unterstützung wie ein gewöhnlicher Stuhl.

Für den Transfer der Patienten wird wie folgt umgegangen

1. MTS mit Sitzplatte versehen
2. MTS zu den Patienten bewegen
3. Räder bremsen

4. Aufstehhilfefunktion mittels Fernsteuerung oder im Griff integrierten Steuerung aktivieren und die gewünschte Höhe und Neigung einstellen
5. Patient helfen an der MTS reinlehnen dafür Griffe wenn notwendig hochklappen, dann runterklappen.
6. Mit Hilfe der Hinsetzfunktion MTS mit dem Patienten in der Sitzposition fördern.
7. Fußhalter aufklappen und Füße der Patienten an der Fußhalter positionieren
8. Bremse lockern, MTS in die Bewegung setzten.

Hat man die Gewünschte Stelle erreicht, Bremse setzen, Fußhalter hochklappen, Aufstehhilfefunktion bis zu gewünschte Höhe betätigen, Patient beim Verlassen der MTS helfen.

Aufladen

Der MTS ist ein elektrisch betriebener, in Höhen verstellbarer und neigbare Transfer, Dusch- und Toilettenstuhl, der über Akkus betrieben wird.
Der Ladeanschluss befindet sich auf der Hinterseite des Stuhles, auf den Elektrokasten. Schließen Sie das Ladegerät an den MTS an.

Verwenden Sie nur das mitgelieferte Original-Ladegerät des MTS.

Leuchtet die Anzeigeleuchte auf dem Ladegerät grün auf, dann sind die Batterien ausreichend aufgeladen. Das Ladegerät kann angeschlossen bleiben, wenn die Batterien ausreichend aufgeladen sind. Ziehen Sie das Ladegerät aus der Steckdose und trennen Sie es vom MTS. Der Aufstehhilfe Funktion des MTS ist betriebsbereit.

Bemerkung: Befestigen Sie das Ladegerät an einer fixen Stelle in einem Raum, der nicht feucht ist. Also nicht in einem Badezimmer oder in einer Dusche. Schließen Sie den Stuhl nach Gebrauch an das Ladegerät an, für die Erhaltung des Vollladezustandes der Akkus. Laden Sie den Stuhl minimal einmal in 2 Wochen auf um die Lebensdauer der Akkus zu verlängern.

Wartung

• Der MTS muss nach jedem Gebrauch mit Wasser und handelsüblichen Haushaltsreinigungsmitteln gereinigt werden. Verwenden Sie keine Scheuermittel oder aggressivem Lösungsmittel (wie zum Beispiel Chlor).

• Bei Verwendung von Desinfektionsmittel ist das Einvernehmen mit dem Hygienebeauftragten herzustellen

• Kontrollieren Sie regelmäßig, ob sich Haare oder Staub an den Rädern abgelagert haben und entfernen Sie diese gegebenenfalls.

• Entfernen Sie überschüssige Seifenreste.

• Um die Betriebssicherheit zu gewährleisten und um für eine lange Lebensdauer der Aufstehhilfe zu sorgen empfehlen wir *1x jährlich von fachkundigen Personen* das Gerät warten zu lassen (siehe Wartungsanleitung).Wir empfehlen den Abschluss eines Wartungsvertrags für eine regelmäßige Kontrolle des Gerätes.

• Wartungs- und Reparaturarbeiten sind befugten Fachleuten vorbehalten

Transport und Lagerung

Bei Transport und Lagerung müssen am besten gemäßigte Umgebungsbedingungen herrschen. Das heißt, die Temperaturen müssen zwischen -20 und +55 °C (-4 bis 130 °F) bleiben, und die Feuchtigkeit ist so gering wie möglich zu halten. Schwingungen beim Transport sind nach Möglichkeit zu vermeiden, um Beschädigung der Scharniere zu verhindern.

Technische Daten

Typenschild

Auf dem Deckel des Schaltkastens, hinter der oberen Verkleidung.

Hersteller	**SANTIS Kft.** Pipóhegy u. 16. H-4034 Debrecen	CE
Typ	**MTS /Mobiler Toiletten Stühl/**	
Gerätenummer: **Y2E13M1/001**	Baujahr: **2013**	
Akkubetrieb:	**24V 7Ah**	
Nennstrom **IN = 0,75A**	Anschlußvert **160 W**	
Schutzart	**IP66**	
Gewicht **40 kg**	max. Hublast: **1,5 KN**	

Massen

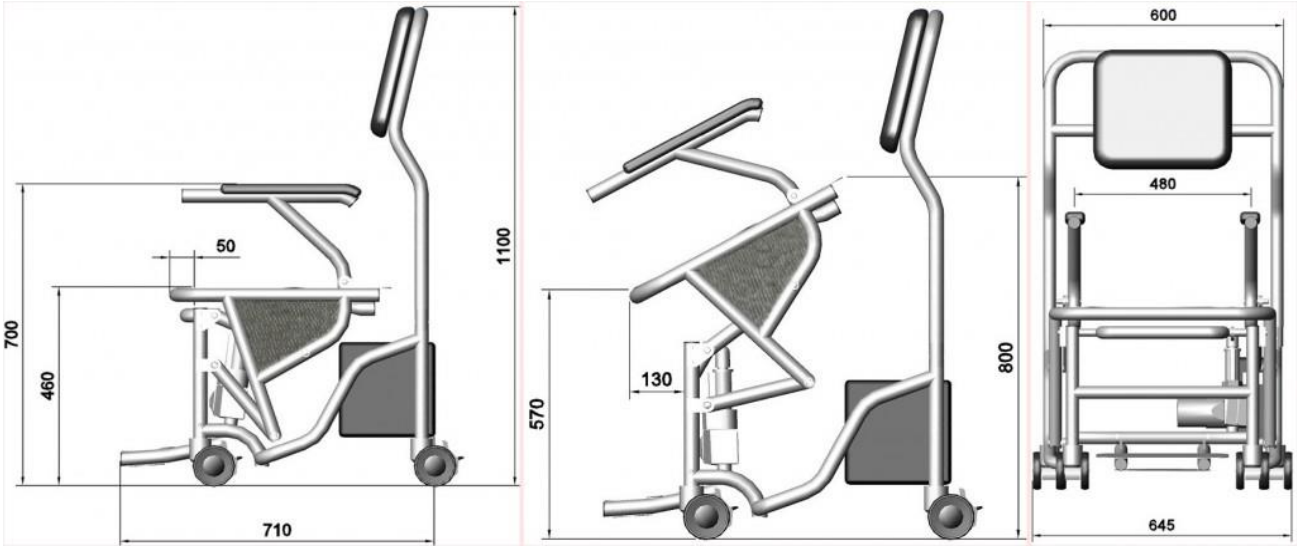

Technische Daten:
Masse: 710 x 1100 x 645 mm Konstruktion : Edelstahl
Neigung: ca. 43°
Antrieb: Linear Motor 24VDC;
Steuerung: Batterie 24VDC; IP67
Ladegerät: Input: 230V; 50Hz
Output: 29V;1,8 A
Mobilität: 4 Lenk und bremsbare Räder Typ Tente

Aufbau:
Konstruktion: Rahmen aus Edelstahlrohren D 34 mm
Griffe: schwenkbar mit integrierten Steuerung
Armlehnen aus gepolsterten Lederartigen material
Steuerung: Fernsteuerung mit Spiralkabelverbindung
Hochklappbarer Fußhalterung, Rücklehne
4 Stück Lenkrolle, zentral total- oder richtungsfeststellbar

Funktionen:
Toilettenstuhl, Duschstuhl und Nachtstuhl

Anlage 1

Prüfprotokoll für MTS /Mobiler Toiletten Stühl

Gerätnummer:.Y2E13M1/000

Ausgefertigt am:……00./.00./.2013

Pos.	Prüfliste	Geprüft	Freigabe	Beanstandung
1.	Richtige Position des Hubmotors, Lage der Axensicherung prüfen			
2.	Überprüfen der ungehinderten Hubbewegung und die Sicherheit der Drehpunke.			
3.	Überprüfen ob bei der Hubbewegung Geräusche entwickeln			
4.	Die Fäderung der Griffe üperprüfen, einstellen			
6.	Funktionstest Tastatur durchgeführt			
7.	Funktionstest Elektrik durchgeführt			
8.	Gerätvollfunktionstest durchgeführt			
9.	Sichtkontrolle aller Oberflächen durchgeführt			
10.	Kontrolle aller Beipack-und Beistellteile nach Kundenauftrag überprüft			
11.	Funktionsprüfung der gesamte Anlage durchgeführt			

Name des Prüfers .....

Unterschrift des Prüfers.....