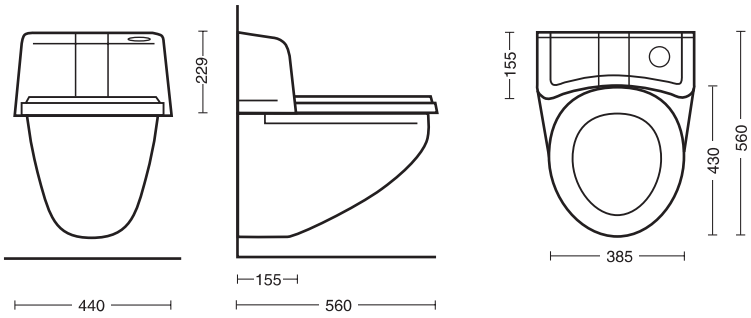

CWS

bringt Sauberkeit

Die abfallfreie Funktionsweise gewährleistet nach jeder Benutzung die automatische hygienische Reinigung des WC-Sitzes.

CWS BestCleanseat	Power Netz- und Wasser-anschluss	Power ES (Turbine) Wasser-anschluss	Universal Batterie-betrieb
	Typ	Typ	Typ
Ohne WC	5540	5544	5560
Mit wandhängendem Tiefspül-WC	5550	5554	5565

Selbstreinigender Toilettensitz BestCleanseat

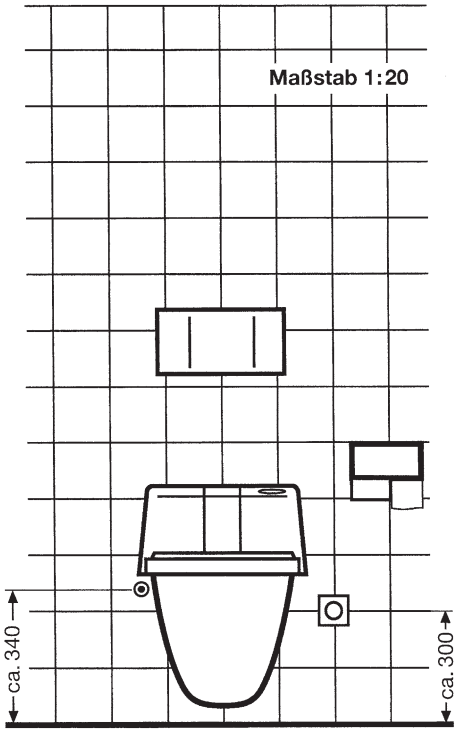

Textvorschlag für Ausschreibungen:

... CWS BestCleanseat mit den Hauptmodulen Spezial-WC-Sitz, Reinigungseinheit, rechte und linke Abdeckung sowie Funktionsanzeige (Display). Gehäuse Kunststoff weiß, Reinigungseinheit mit blau-transparenter Blende. Komplett einschließlich Befestigungs- und Montagematerial liefern und funktionsfertig montieren mit

- Netzanschluss 230V/50 Hz (Power für höchste Ansprüche und starke Frequentierung) mit integriertem Sensorfeld zum berührungslosen Auslösen. CWS Typ 5540*
- integriertem Turbinensystem (Power ES durch Wasserkraft, auch bei starker Frequentierung) CWS Typ 5544**
- Batteriebetrieb (universeller Einsatz in normaler Frequentierung) mit integriertem Sensorfeld zum berührungslosen Auslösen. CWS Typ 5560***

Ausschreibungs-Alternativen:

*	*mit wandhängendem WC*	*Typ 5550*
**	*mit wandhängendem WC*	*Typ 5540*
***	*mit wandhängendem WC*	*Typ 5565*

Alle Alternativen mit Tiefspül-WC, bodenstehende WC können auch eingesetzt werden.

Full-Service-Abonnement (direkt an CWS):

Zu jedem BestCleanseat wird mit CWS ein Service-Abonnement abgeschlossen: Nachfüllen des Reinigers und Gerätewartung durch CWS.

Montage:

BestCleanseat wird auf bauseits vorhandene handelsübliche WCs installiert. Anstelle üblicher WC-Sitze werden die Hauptmodule Spezial-WC-Sitz und Reinigungseinheit auf das WC montiert.

Sofern bestehende WC-Anlagen nicht umgerüstet werden können oder bei Neuinstallationen wird der BestCleanseat zusätzlich mit einem Tiefspül-WC geliefert.

Wasseranschluss (bei 5540/5550, 5544/5554):

Der Frischwasseranschluss erfolgt in der Regel über ein aufputzseitig montiertes Eckventil.

Elektro-Anschluss (bei 5540/5550):

Geräteschutzklasse II, geprüft nach EN 60 335-I
Primärspannung: 230 V/50 Hz
Sekundärspannung: 12 V (AC)
Dauerleistung: 1,5 Watt
Maximalleistung: 10 Watt
Sicherheitstransformator gebaut nach DIN 60742
Feuchtigkeitsschutz: IPX5 (spritzwassergesch.)

Lieferung und Verpackung:

Module und Montageteile in Kartonverpackung (225 x 495 x 460 mm)
Gesamtgewicht ca. 7,5 kg / Universal ca. 5,5 kg

Zubehör:

Toilettenpapierspender BestToiletpaper

Funktionsweise:

Nach jeder Benutzung wird der Reinigungsprozess des WC-Sitzes *automatisch* ausgelöst. Die Hygieneschleuse presst sich auf den WC-Sitz und sprüht frisches Leitungswasser und den CWS Desinfektionsreiniger auf den sich einmal um seine Achse drehenden WC-Sitz.

Der aus hochflexiblem Spezialkunststoff bestehende Abstreifer entfernt mögliche Schmutzpartikel, Keime, Wasser und Reiniger rückstandsfrei von der Sitzoberfläche. Der Reinigungsprozess ist nach ca. 15 sec beendet, die Hygieneschleuse zieht sich in die Ausgangsposition zurück. Für die nächste Benutzung ist eine hygienisch einwandfreie, trockene Sitzoberfläche gewährleistet. Neben dem automatischen Auslösen des Reinigungsprozesses ermöglichen die Modelle BestCleanseat Power und Universal zusätzlich ein individuelles, berührungsloses Auslösen per Sensorfeld. Eine Funktionsanzeige (Display) informiert über den jeweiligen Systemzustand.

Bitte beachten:
CWS BestCleanseat Montage auf allen handelsüblichen WCs (außer Sonderformen) möglich.

Zu den Abbildungen:
links: BestCleanseat in Aktion
rechts: BestCleanseat in Ruheposition